Electrolux PROFESSIONAL

Gamma cottura modulare 900XP Pentola a gas 150 litri riscaldamento diretto

ARTICOLO N° _____

MODELLO N° _____

NOME _____

SIS # _____

AIA # _____

391107 (E9BSGHDRF0) Pentola a gas 150 litri, riscaldamento diretto

Descrizione

Articolo N° _____

Per uso con gas naturale o GPL. Puo' essere installata a sbalzo ma include anche punti di fissaggio per soluzioni a ponte. Bruciatori robusti in acciaio inox con dispositivo antispegnimento flame failure e fiamma pilota protetta. Pannelli esterni in acciaio inox con finitura Scotch Brite. Doppio rivestimento in acciaio inox AISI 316 con 3 mm di spessore. Vasca stampata e coperchio in acciaio inox AISI 316 con angoli arrotondati. Bordi laterali a taglio laser ad angolo retto per una perfetta giunzione con altre unità.

Approvazione: _____

Caratteristiche e benefici

- Pentola rotonda ideale per cucinare o saltare qualsiasi tipologia di cibo.
- Sistema di riscaldamento diretto a garanzia di una maggiore uniformità nella distribuzione del calore.
- Certificazione di protezione all'acqua: grado IPX5.
- Manopola di controllo per la regolazione del livello di potenza.
- Nessun superamento limite temperatura di cottura, reazione rapida
- Rubinetto con impugnatura in materiale atermico, per un facile svuotamento della vasca.
- Ergonomicità: la profondità della vasca consente di mescolare con più facilità il cibo, anche quello più delicato
- Tubo di scarico e rubinetto facilmente pulibili dall'esterno.
- Valvola solenoide per il rifornimento d'acqua calda o fredda.
- Superfici larghe e lisce di facile accesso per la pulizia.
- La particolare forma delle manopole protegge dalle infiltrazioni di acqua.

Costruzione

- Vasca stampata con doppio rivestimento in acciaio inox AISI 316, spessore 2 mm.
- Bruciatori robusti in acciaio inox con dispositivo antispegnimento, fiamma pilota protetta e combustione ottimizzata.
- Pannellatura esterna in acciaio inox con finitura Scotch Brite
- I modelli hanno bordi laterali ad angolo retto per consentire giunture a livello tra le unità ed eliminare la possibilità di infiltrazioni.

Sostenibilità

- Coperchio ermetico per ridurre i tempi di cottura e il consumo energetico.

Gamma cottura modulare 900XP Pentola a gas 150 litri riscaldamento diretto

Fronte

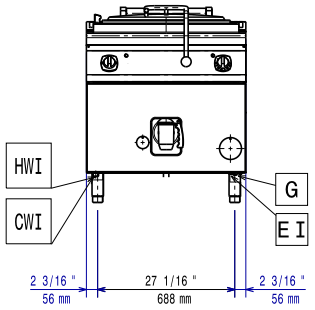

Lato

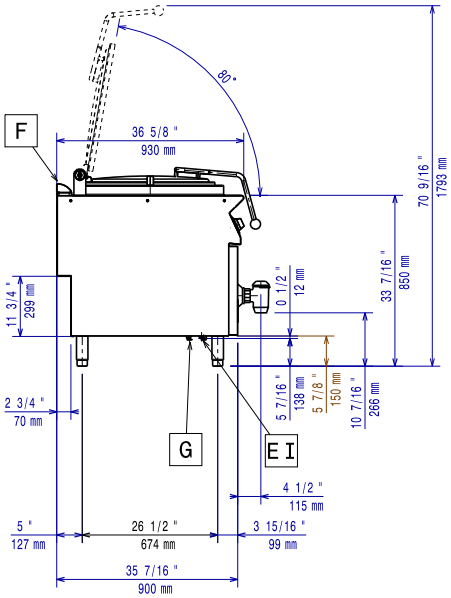

CWI1 = Attacco acqua fredda
EI = Connessione elettrica
G = Connessione gas
HWI = Attacco acqua calda

Alto

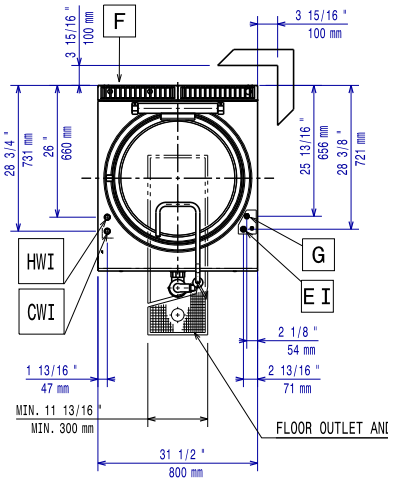

Elettrico

Tensione di alimentazione:	
391107 (E9BSGHDRF0)	220-230 V/1 ph/50 Hz
Watt totali:	0.1 kW

Gas

Potenza gas:	24 kW
Fornitura gas:	Gas naturale
Tipo di gas:	GPL;Gas metano
Connessione gas:	1/2"
Gas metano Pressione:	17.4 mbar
Gas GPL Pressione:	27.7 mbar

Informazioni chiave

Capacità effettiva pentola:	143 lt
Diametro recipiente rotondo:	600 mm
Peso netto:	98 kg
Peso imballo:	113 kg
Altezza imballo:	1120 mm
Larghezza imballo:	1110 mm
Profondità imballo:	860 mm
Volume imballo:	1.07 m³

Se l'apparecchiatura è installata vicino ad attrezzature o mobili che temono il calore è necessario lasciare uno spazio pari a 100 mm o applicare un isolamento termico.

Gruppo di certificazione:	N9PDG

L'azienda si riserva il diritto di apportare modifiche ai prodotti senza preavviso

Accessori opzionali

- Kit per sigillatura giunzioni PNC 206086 ❑
- Interruttore di tiraggio con diam. 150 mm PNC 206132 ❑
- Anello adattatore per convogliatore fumi, diam. 150 mm PNC 206133 ❑
- Kit 4 ruote piroettanti, 2 con freno (da ordinare assieme al kit installazione su ruote/piedini) PNC 206135 ❑
- Kit piedini flangiati PNC 206136 ❑
- Zoccolatura frontale per installazione su zoccolo in cemento, 800 mm PNC 206148 ❑
- Zoccolatura frontale per installazione su zoccolo in cemento, 1000 mm PNC 206150 ❑
- Zoccolatura frontale per installazione su zoccolo in cemento, 1200 mm PNC 206151 ❑
- Zoccolatura frontale per installazione su zoccolo in cemento, 1600 mm PNC 206152 ❑
- 2 ZOCCOLATURE LATERALI-INST.SU ZOCC.-900 PNC 206157 ❑
- Zoccolatura frontale per elementi da 800 mm (non adatta per la base Ref-Freezer della 900XP) PNC 206176 ❑
- Zoccolatura frontale per elementi da 1000 mm (non adatta per la base Ref-Freezer della 900XP) PNC 206177 ❑
- Zoccolatura frontale per elementi da 1200 mm (non adatta per la base Ref-Freezer della 900XP) PNC 206178 ❑
- Zoccolatura frontale per elementi da 1600 mm (non adatta per la base Ref-Freezer della 900XP) PNC 206179 ❑
- 2 zoccolature laterali (non adatta per la base Ref-Freezer) PNC 206180 ❑
- Kit di copertura vano tecnico per installazione singola PNC 206181 ❑
- Kit di copertura vano tecnico per installazione schiena contro schiena PNC 206202 ❑
- 4 piedini per installazione su zoccolo in cemento (non adatti per la griglia monoblocco della 900) PNC 206210 ❑
- Convogliatore fumi scarico diam. 150 mm per elementi da 1 modulo PNC 206246 ❑
- Alzatina per camino per elementi da 800 mm PNC 206304 ❑
- Kit per installazione su ruote/piedini da 800 mm PNC 206367 ❑
- Kit per installazione su ruote/piedini da 1200 mm PNC 206368 ❑
- Kit per installazione su ruote/piedini da 1600 mm PNC 206369 ❑
- Kit per installazione su ruote/piedini da 2000 mm PNC 206370 ❑
- Pannello di copertura posteriore da 800 mm PNC 206374 ❑
- Pannello di copertura posteriore da 1000 mm PNC 206375 ❑
- Pannello di copertura posteriore da 1200 mm PNC 206376 ❑
- Griglia per camino per elementi da 400 mm PNC 206400 ❑
- 2 pannelli copertura laterale (H=700 P=900) PNC 216134 ❑
- Carrello con vasca estraibile e sollevabile PNC 922403 ❑
- Colapasta universale a 2 settori per pentole da 150 litri PNC 925019 ❑
- Regolatore di pressione per unità a gas PNC 927225 ❑

L'azienda si riserva il diritto di apportare modifiche ai prodotti senza preavviso